Steckadapter AVANT für Abgasanschluss

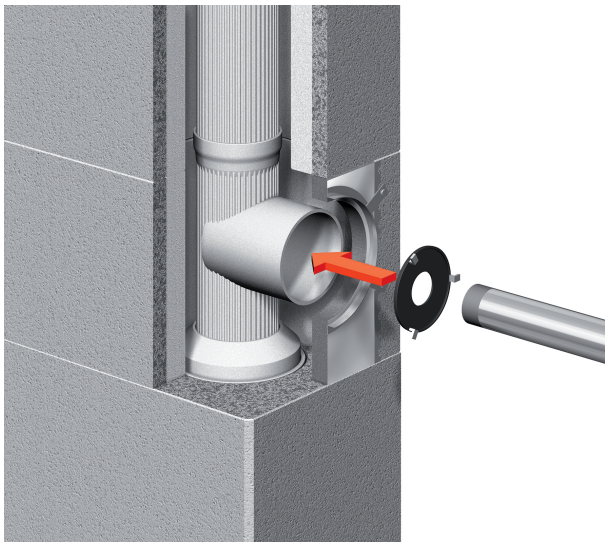

Ganz gleich, welchen Durchmesser die Verbindungsleitung zwischen Feuerstätte und Schornstein hat: der Steckadapter (max. Abgastemperatur 200°C) für das Schiedel Abgassystem AVANT ermöglicht immer einen sicheren Anschluss an das Schornsteinsystem. Die elastische Innen- und Außenmembrane dichtet den Anschluss zuverlässig ab und überbrückt auch geringe Achsabweichungen in der Rohrverbindung.

VARIATIONEN

Artikelnummer	Ø Rauchrohranschluss (mm)	Ø Verbindungsleitung (mm)	Preis
103244	100	60-83	69,36€ exkl. MwSt.
103245	120	60-93	69,36€ exkl. MwSt.
100014	140	60-113	69,36€ exkl. MwSt.
100016	160	60-130	69,36€ exkl. MwSt.
100017	180	80-144	77,04€ exkl. MwSt.
100015	200	80-160	83,60€ exkl. MwSt.
100553	220	50-160	94,08€ exkl. MwSt.
100554	250	50-160	102,64€ exkl. MwSt.

BESCHREIBUNG

Flexible Leitungsverbindung - schneller Anschluss von Brennwertfeuerstätten dank Steck-Adapter

Ganz gleich, welchen Durchmesser die Verbindungsleitung zwischen Feuerstätte und Schornstein hat: der Steckadapter (max. Abgastemperatur 200°C) für das Schiedel Abgassystem AVANT ermöglicht immer einen sicheren Anschluss an das Schornsteinsystem. Die elastische Innen- und Außenmembrane dichtet den Anschluss zuverlässig ab und überbrückt auch geringe Achsabweichungen in der Rohrverbindung.

Hinweis: Dieser Artikel wird i.d.R. zusammen mit dem Artikel "Silikon-Gegenblende für AVANT" bestellt.

AVANT Abgasleitungssystem

Der Schiedel AVANT ist ein zweischaliges Abgasleitungssystem mit keramischem Profilrohr. Speziell für Niedertemperatur- und Brennwert-Feuerstätten entwickelt ist es universell einsetzbar in raumluftabhängiger und raumluftunabhängiger Betriebsweise bis 200 °C Abgastemperatur im Unter- sowie im Überdruckbetrieb.

Der Schiedel AVANT kann sowohl im Gleichstrombetrieb als auch im Gegenstrombetrieb arbeiten. Beim Gegenstromprinzip wird die kühle Luft auf ihrem Weg nach unten an dem erwärmten Innenrohr vorbeigeleitet und vorgewärmt. Dies führt zu einer Reduzierung des sonst erforderlichen Energiebedarfs. Betriebskosten können so eingespart werden.

Passende Downloads wie Leistungserklärungen, Zulassungen oder Betriebsanleitungen finden Sie im Download-Center unter www.schiedel.de (Für Profis).